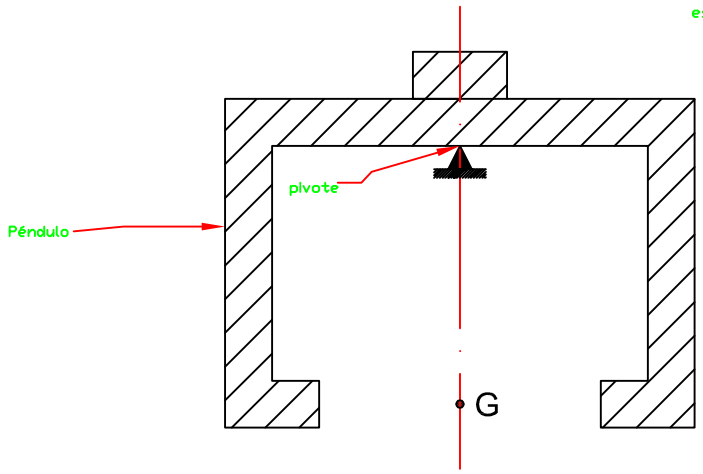
pivote
Péndulo
G

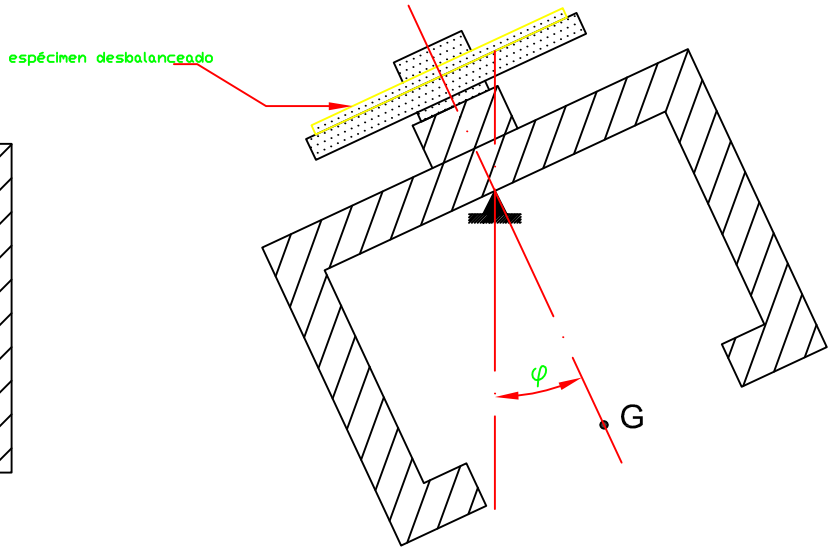
espécimen desbalanceado
φ
G